POFACO.

Kasım 2026

Fiyat Listesi



Gücü Kontrol Eder!



Otomatik Sigorta	*4*
Kaçak Akım Koruma Rölesi	*7*
Kompakt Şalterler	*8*
Açık Tip Şalter	*12*
Toroidal Algılama ve Akım Trafosu	*13*
Yangın Korumalı Kompakt Şalter	*14*
Kontaktör ve Termik Röle	*15*
Pano Tipi Yangın Söndürücü	*18*
Motor Koruma Şalteri	*19*
Yük Ayırıcı ve Buşon	*20*
Pabuç Grupları	*21*
Kondansatör	*24*
Kompanzasyon Kontaktörü	*27*
Röle Grupları	*28*
Şönt ve Harmonik Filtreler	*31*

PF2A Serisi 6kA C ve B Eğrisi Otomatik Sigortalar

Kutup Sayısı	Anma Akımı (A)	C Eğrisi Referans Kodu	B Eğrisi Referans Kodu	Kutu Adet	Koli Adet	Liste Fiyatı Adet / USD
1 Kutup	2A	PF2A-1C02	PF2A-1B02	12	120	4,20 $
	4A	PF2A-1C04	PF2A-1B04	12	120	4,20 $
	6A	PF2A-1C06	PF2A-1B06	12	120	3,70 $
	10A	PF2A-1C10	PF2A-1B10	12	120	3,20 $
	16A	PF2A-1C16	PF2A-1B16	12	120	3,20 $
	20A	PF2A-1C20	PF2A-1B20	12	120	3,20 $
	25A	PF2A-1C25	PF2A-1B25	12	120	3,20 $
	32A	PF2A-1C32	PF2A-1B32	12	120	4,00 $
	40A	PF2A-1C40	PF2A-1B40	12	120	4,40 $
	50A	PF2A-1C50	PF2A-1B50	12	120	5,50 $
	63A	PF2A-1C63	PF2A-1B63	12	120	5,90 $
2 Kutup	6A	PF2A-2C06	PF2A-2B06	6	60	8,70 $
	10A	PF2A-2C10	PF2A-2B10	6	60	8,30 $
	16A	PF2A-2C16	PF2A-2B16	6	60	8,30 $
	20A	PF2A-2C20	PF2A-2B20	6	60	8,30 $
	25A	PF2A-2C25	PF2A-2B25	6	60	8,30 $
	32A	PF2A-2C32	PF2A-2B32	6	60	9,10 $
	40A	PF2A-2C40	PF2A-2B40	6	60	9,90 $
	50A	PF2A-2C50	PF2A-2B50	6	60	10,70 $
	63A	PF2A-2C63	PF2A-2B63	6	60	11,30 $
3 Kutup	6A	PF2A-3C06	PF2A-3B06	4	40	12,40 $
	10A	PF2A-3C10	PF2A-3B10	4	40	11,40 $
	16A	PF2A-3C16	PF2A-3B16	4	40	11,40 $
	20A	PF2A-3C20	PF2A-3B20	4	40	11,40 $
	25A	PF2A-3C25	PF2A-3B25	4	40	11,40 $
	32A	PF2A-3C32	PF2A-3B32	4	40	12,00 $
	40A	PF2A-3C40	PF2A-3B40	4	40	13,00 $
	50A	PF2A-3C50	PF2A-3B50	4	40	14,60 $
	63A	PF2A-3C63	PF2A-3B63	4	40	15,60 $
4 Kutup	6A	PF2A-4C06	PF2A-4B06	3	30	17,00 $
	10A	PF2A-4C10	PF2A-4B10	3	30	16,40 $
	16A	PF2A-4C16	PF2A-4B16	3	30	16,40 $
	20A	PF2A-4C20	PF2A-4B20	3	30	16,40 $
	25A	PF2A-4C25	PF2A-4B25	3	30	16,40 $
	32A	PF2A-4C32	PF2A-4B32	3	30	17,00 $
	40A	PF2A-4C40	PF2A-4B40	3	30	17,80 $
	50A	PF2A-4C50	PF2A-4B50	3	30	19,80 $
	63A	PF2A-4C63	PF2A-4B63	3	30	22,20 $

PF2K Serisi 10kA B ve C Eğrisi Otomatik Sigortalar

Kutup Sayısı	Anma Akımı (A)	C Eğrisi Referans Kodu	B Eğrisi Referans Kodu	Kutu Adet	Koli Adet	Liste Fiyatı Adet / USD
1 Kutup	6A	PF2K-1C06	PF2K-1B06	12	120	7,50 $
	10A	PF2K-1C10	PF2K-1B10	12	120	6,85 $
	16A	PF2K-1C16	PF2K-1B16	12	120	6,85 $
	20A	PF2K-1C20	PF2K-1B20	12	120	6,85 $
	25A	PF2K-1C25	PF2K-1B25	12	120	6,85 $
	32A	PF2K-1C32	PF2K-1B32	12	120	7,50 $
	40A	PF2K-1C40	PF2K-1B40	12	120	7,90 $
	50A	PF2K-1C50	PF2K-1B50	12	120	9,50 $
	63A	PF2K-1C63	PF2K-1B63	12	120	10,70 $
2 Kutup	6A	PF2K-2C06	PF2K-2B06	6	60	16,00 $
	10A	PF2K-2C10	PF2K-2B10	6	60	15,00 $
	16A	PF2K-2C16	PF2K-2B16	6	60	15,00 $
	20A	PF2K-2C20	PF2K-2B20	6	60	15,00 $
	25A	PF2K-2C25	PF2K-2B25	6	60	15,00 $
	32A	PF2K-2C32	PF2K-2B32	6	60	16,80 $
	40A	PF2K-2C40	PF2K-2B40	6	60	18,00 $
	50A	PF2K-2C50	PF2K-2B50	6	60	19,80 $
	63A	PF2K-2C63	PF2K-2B63	6	60	23,60 $
3 Kutup	6A	PF2K-3C06	PF2K-3B06	4	40	21,60 $
	10A	PF2K-3C10	PF2K-3B10	4	40	20,60 $
	16A	PF2K-3C16	PF2K-3B16	4	40	20,60 $
	20A	PF2K-3C20	PF2K-3B20	4	40	20,60 $
	25A	PF2K-3C25	PF2K-3B25	4	40	20,60 $
	32A	PF2K-3C32	PF2K-3B32	4	40	22,20 $
	40A	PF2K-3C40	PF2K-3B40	4	40	23,60 $
	50A	PF2K-3C50	PF2K-3B50	4	40	25,90 $
	63A	PF2K-3C63	PF2K-3B63	4	40	28,10 $
4 Kutup	6A	PF2K-4C06	PF2K-4B06	3	30	28,70 $
	10A	PF2K-4C10	PF2K-4B10	3	30	26,30 $
	16A	PF2K-4C16	PF2K-4B16	3	30	26,30 $
	20A	PF2K-4C20	PF2K-4B20	3	30	26,30 $
	25A	PF2K-4C25	PF2K-4B25	3	30	26,30 $
	32A	PF2K-4C32	PF2K-4B32	3	30	27,70 $
	40A	PF2K-4C40	PF2K-4B40	3	30	28,70 $
	50A	PF2K-4C50	PF2K-4B50	3	30	34,50 $
	63A	PF2K-4C63	PF2K-4B63	3	30	36,90 $

PF2W Serisi 10kA C Eğrisi Otomatik Sigortalar

Kutup Sayısı	Anma Akımı (A)	Referans Kodu	Kutu Adet	Koli Adet	Liste Fiyatı Adet / USD
1 Kutup	80A	PF2W-1C080	8	80	18,20 $
	100A	PF2W-1C100	8	80	18,80 $
	125A	PF2W-1C125	8	80	20,40 $
2 Kutup	80A	PF2W-2C080	4	40	38,00 $
	100A	PF2W-2C100	4	40	44,00 $
	125A	PF2W-2C125	4	40	52,00 $
3 Kutup	80A	PF2W-3C080	2	20	56,00 $
	100A	PF2W-3C100	2	20	60,00 $
	125A	PF2W-3C125	2	20	66,00 $
4 Kutup	80A	PF2W-4C080	2	20	68,00 $
	100A	PF2W-4C100	2	20	76,00 $
	125A	PF2W-4C125	2	20	92,00 $









PF2K Serisi Aksesuar

Kullanılacak Seri	Amper	Referans Kodu	Kutu Adet	Koli Adet	Liste Fiyatı Adet / USD
PF2K	2-63A	PF2X-102	10	300	8,40 $

FG Serisi 10kA Kaçak Akım Koruma Rölesi (AC Tipi)

Kutup Sayısı	Anma Akımı (A)	mA	Referans Kodu	Kutu Adet	Koli Adet	Liste Fiyatı Adet / USD
2 Kutup 	25	30	PF3K-2025	1	128	26,00 $
	32	30	PF3K-2032	1	128	26,00 $
	40	30	PF3K-2040	1	128	26,00 $
	63	30	PF3K-2063	1	128	31,00 $
4 Kutup 	25	30	PF3K-4025	1	64	36,50 $
	32	30	PF3K-4032	1	64	36,50 $
	40	30	PF3K-4040	1	64	36,50 $
	63	30	PF3K-4063	1	64	43,00 $
	80	30	PF3K-4080	1	64	65,00 $
	100	30	PF3K-4100	1	64	73,00 $
2 Kutup 	25	300	PF3N-2025	1	128	26,00 $
	32	300	PF3N-2032	1	128	26,00 $
	40	300	PF3N-2040	1	128	26,00 $
	63	300	PF3N-2063	1	128	31,00 $
4 Kutup 	25	300	PF3N-4025	1	64	36,50 $
	32	300	PF3N-4032	1	64	36,50 $
	40	300	PF3N-4040	1	64	36,50 $
	63	300	PF3N-4063	1	64	43,00 $
	80	300	PF3N-4080	1	64	65,00 $
	100	300	PF3N-4100	1	64	73,00 $

PF5A Serisi Sabit Tip Devre Kesiciler (3-4 Kutup)

Kutup Sayısı	Anma Akımı (A)	Icu (kA)	Referans Kodu	Kutu Adet	Koli Adet	Liste Fiyatı Adet / USD
3 Kutup	25	25kA	PF5A-3BK025	1	24	68,00 $
	32	25kA	PF5A-3BK032	1	24	68,00 $
	40	25kA	PF5A-3BK040	1	24	68,00 $
	50	25kA	PF5A-3BK050	1	24	68.,00 $
	63	35kA	PF5A-3CK063	1	16	86,00 $
	80	35kA	PF5A-3CK080	1	16	88,00 $
	100	35kA	PF5A-3CK100	1	16	90,00 $
	125	35kA	PF5A-3CM125	1	12	96,00 $
	160	35kA	PF5A-3CM160	1	12	102,00 $
	200	35kA	PF5A-3CN200	1	12	128,00 $
	250	35kA	PF5A-3CN250	1	12	138,00 $
	315	70kA	PF5A-3FP315	1	4	296,00 $
	400	70kA	PF5A-3FP400	1	4	310,00 $
	500	70kA	PF5A-3FR500	1	4	420,00 $
	630	70kA	PF5A-3FR630	1	4	440,00 $
	800	70kA	PF5A-3FS800	1	1	740,00 $
	1000	70kA	PF5A-3FV1000	1	1	1.480,00 $
	1250	70kA	PF5A-3FV1250	1	1	1.700,00 $
	1600	70kA	PF5A-3FV1600	1	1	2.040,00 $

Kutup Sayısı	Anma Akımı (A)	Icu (kA)	Referans Kodu	Kutu Adet	Koli Adet	Liste Fiyatı Adet / USD
4 Kutup	40	35kA	PF5A-4CK040	1	12	130,00 $
	50	35kA	PF5A-4CK050	1	12	130,00 $
	63	35kA	PF5A-4CK063	1	12	130,00 $
	80	35kA	PF5A-4CK080	1	12	144,00 $
	100	35kA	PF5A-4CK100	1	12	148,00 $
	125	35kA	PF5A-4CM125	1	8	170,00 $
	160	35kA	PF5A-4CM160	1	8	192,00 $
	200	35kA	PF5A-4CN200	1	8	236,00 $
	250	35kA	PF5A-4CN250	1	8	250,00 $
	315	70kA	PF5A-4FP315	1	2	460,00 $
	400	70kA	PF5A-4FP400	1	2	480,00 $
	500	70kA	PF5A-4FR500	1	2	560,00 $
	630	70kA	PF5A-4FR630	1	2	680,00 $
	800	70kA	PF5A-4FS800	1	1	860,00 $

PF5A Serisi Sabit Tip Şalter Aksesuarları

Referans Kodu	Açıklama	Kutu Adet	Koli Adet	Liste Fiyatı Adet / USD
PF5A-XB101	Açtırma Bobini 25A-100A (Sol) AC230V	20	200	26,30 $
PF5A-XB103	Açtırma Bobini 125A-250A (Sol) AC230V	8	64	32,90 $
PF5A-XB104	Açtırma Bobini 315A-800A (Sol) AC230V	8	64	67,00 $
PF5A-XB105	Açtırma Bobini 1000A-1600A (Sol) AC230V	8	64	105,00 $
PF5A-XY101	Yardımcı Kontak 25A-100A (Sol) (1NO 1NC)	20	200	16,20 $
PF5A-XY103	Yardımcı Kontak 125A-250A (Sol) (1NO 1NC)	8	64	18,00 $
PF5A-XY104	Yardımcı Kontak 315A-800A (Sol) (1NO 1NC)	8	64	28,30 $
PF5A-XY105	Yardımcı Kontak 1000A-1600A (Sol) (1NO 1NC)	8	64	48,50 $
PF5A-XD101	Düşük Gerilim Bobini 25A-100A (Sol) AC230V	12	144	50,50 $
PF5A-XD103	Düşük Gerilim Bobini 125A-250A (Sol) AC230V	6	72	58,60 $
PF5A-XD104	Düşük Gerilim Bobini 315A-800A (Sol) AC230V	6	72	78,80 $
PF5A-XD105	Düşük Gerilim Bobini 1000A-1600A (Sol) AC230V	4	48	179,80 $
PF5A-XM101	Motor Mekanizması 25A-100A AC230V	1	8	343,00 $
PF5A-XM103	Motor Mekanizması 125A-250A AC230V	1	4	384,00 $
PF5A-XM104	Motor Mekanizması 315A-630A AC230V	1	2	586,00 $
PF5A-XM105	Motor Mekanizması 800A AC230V	1	2	647,00 $
PF5A-XM106	Motor Mekanizması 1000A -1600A AC230V	1	1	760,00 $
PF5A-XK103	Dairesel Uzatma Kolu 25A-250A	4	8	42,50 $
PF5A-XK104	Dairesel Uzatma Kolu 315A-630A	2	4	47,00 $
PF5A-XK105	Dairesel Uzatma Kolu 800A	1	2	51,00 $
PF5A-XK106	Dairesel Uzatma Kolu 1000A-1600A	1	1	168,00 $

PF5L Serisi Ayar Sahalı Devre Kesiciler (3-4 Kutup)

Kutup Sayısı	Anma Akımı (A)	Icu (kA)	Referans Kodu	Kutu Adet	Koli Adet	Liste Fiyatı Adet / USD
3 Kutup	25-32	36kA	PF5L-3CM032	1	16	110,00 $
	32-40	36kA	PF5L-3CM040	1	16	110,00 $
	50-63	36kA	PF5L-3CM063	1	16	110,00 $
	63-80	36kA	PF5L-3CM080	1	16	112,00 $
	80-100	36kA	PF5L-3CM100	1	16	116,00 $
	100-125	36kA	PF5L-3CM125	1	16	128,00 $
	125-160	36kA	PF5L-3CM160	1	16	134,00 $
	160-200	36kA	PF5L-3CN200	1	12	166,00 $
	200-250	36kA	PF5L-3CN250	1	12	174,00 $
	315-400	50kA	PF5L-3DR400	1	4	384,00 $
	400-500	50kA	PF5L-3DR500	1	4	540,00 $
	500-630	50kA	PF5L-3DR630	1	4	640,00 $

Kutup Sayısı	Anma Akımı (A)	Icu (kA)	Referans Kodu	Kutu Adet	Koli Adet	Liste Fiyatı Adet / USD
4 Kutup	32-40	36kA	PF5L-4CM040	1	12	144,00 $
	50-63	36kA	PF5L-4CM063	1	12	144,00 $
	63-80	36kA	PF5L-4CM080	1	12	144,00 $
	80-100	36kA	PF5L-4CM100	1	12	148,00 $
	100-125	36kA	PF5L-4CM125	1	12	152,00 $
	125-160	36kA	PF5L-4CM160	1	12	204,00 $
	160-200	36kA	PF5L-4CN200	1	8	260,00 $
	200-250	36kA	PF5L-4CN250	1	8	280,00 $
	315-400	50kA	PF5L-4DR400	1	2	660,00 $
	400-500	50kA	PF5L-4DR500	1	2	820,00 $
	500-630	50kA	PF5L-4DR630	1	2	920,00 $

PF5L Serisi Ayar Sahalı Şalter Aksesuarları

Referans Kodu	Açıklama	Kutu Adet	Koli Adet	Liste Fiyatı Adet / USD
PF5L-XB101	Açtırma Bobini 25A-100A (Sol) AC230V	20	200	26,30 $
PF5L-XB103	Açtırma Bobini 125A-250A (Sol) AC230V	8	80	33,00 $
PF5L-XB105	Açtırma Bobini 315A-630A (Sol-Sağ) AC230V	8	80	67,00 $
PF5L-XY101	Yardımcı Kontak 25A-100A (Sol) (1NO 1NC)	20	200	16,20 $
PF5L-XY102	Yardımcı Kontak 125A-250A (Sol) (1NO 1NC)	8	80	18,00 $
PF5L-XY103	Yardımcı Kontak 315A-800A (Sol) (1NO 1NC)	8	80	24,30 $
PF5L-XD101	Düşük Gerilim Bobini 25A-100A (Sağ) AC230V	20	200	50,50 $
PF5L-XD102	Düşük Gerilim Bobini 125A-250A (Sağ) AC230V	8	80	58,60 $
PF5L-XD103	Düşük Gerilim Bobini 315A-630A (Sağ) AC230V	8	80	78.80 $
PF5L-XM101	Motor Mekanizması 25A-100A AC230V	1	8	313,00 $
PF5L-XM102	Motor Mekanizması 125A-250A AC230V	1	4	344,00 $
PF5L-XM103	Motor Mekanizması 315A-630A AC230V	1	2	545,00 $
PF5L-XK101	Dairesel Uzatma Kolu 25A-100A	8	24	43,00 $
PF5L-XK102	Dairesel Uzatma Kolu 125A-250A	8	24	47,00 $
PF5L-XK103	Dairesel Uzatma Kolu 315A-630A	4	12	50,50 $

PF5W Serisi Açık Tip Devre Kesiciler (3-4 Kutup)

Kutup Sayısı	Anma Akımı In (A)	Icu (kA)	Referans Kodu	Yardımcı Kontak	Kutu Adet	Liste Fiyatı Adet / USD
3 Kutup	1000	55kA	PF5W-3DY1000	4NO-4NC	1	2.690,00 $
	1250	80kA	PF5W-3FY1250	4NO-4NC	1	2.710,00 $
	1600	80kA	PF5W-3FY1600	4NO-4NC	1	3.050,00 $
	2000	80kA	PF5W-3FY2000	4NO-4NC	1	3.600,00 $
	2500	80kA	PF5W-3FY2500	4NO-4NC	1	4.530,00 $
	3200	80kA	PF5W-3FY3200	4NO-4NC	1	5.400,00 $
	4000	100kA	PF5W-3FY4000	4NO-4NC	1	8.760,00 $
4 Kutup	1000	55kA	PF5W-4DY1000	4NO-4NC	1	3.450,00 $
	1250	80kA	PF5W-4FY1250	4NO-4NC	1	3.940,00 $
	1600	80kA	PF5W-4FY1600	4NO-4NC	1	4.100,00 $
	2000	80kA	PF5W-4FY2000	4NO-4NC	1	4.770,00 $
	2500	80kA	PF5W-4FY2500	4NO-4NC	1	6.100,00 $
	3200	80kA	PF5W-4FY3200	4NO-4NC	1	6.890,00 $
	4000	100kA	PF5W-4FY4000	4NO-4NC	1	15.800,00 $

Aksesuarlar

Referans Kodu	Açıklama	Kutu Adet	Liste Fiyatı Adet / USD
PF5W-XB101	Açtırma Bobini AC230V (1000A-4000A)	1	68,00 $
PF5W-XB102	Kapama Bobini AC230V (1000A-4000A)	1	68,00 $
PF5W-XD101	Düşük Gerilim Bobini AC230V (1000A-4000A)	1	102,00 $
PF5W-XG101	Gecikmeli Düşük Gerilim Bobini(1000A-4000A)	1	250,00 $
PF5W-XM101	Motor Mekanizması AC230V (1000A-2000A)	1	278,00 $
PF5W-XM102	Motor Mekanizması AC230V (2500A-4000A)	1	345,00 $
PF5W-XK101	Mekanik Kilit (1000A-4000A)	1	610,00 $

Toroidal Kaçak Akım Algılama ve Akım Trafosu

Referans Kodu	Açıklama	Kutu Adet	Koli Adet	Liste Fiyatı Adet / USD
PFC-AR	Kaçak Akım Algılama Rölesi	1	36	98,00 $





Referans Kodu	Açıklama	Kutu Adet	Koli Adet	Liste Fiyatı Adet / USD
PFC-T060	60 mm Toroidal Akım Trafosu	1	45	46,00 $
PFC-T110	110 mm Toroidal Akım Trafosu	1	22	66,00 $
PFC-T160	160 mm Toroidal Akım Trafosu	1	7	100,00 $
PFC-T210	210 mm Toroidal Akım Trafosu	1	5	157,00 $
PFC-T300	300 mm Toroidal Akım Trafosu	1	4	360,00 $
PFC-TD280	280 mm X 115 mm Dikdörtgen Toroidal Akım Trafosu	1	4	1.170,00 $
PFC-TD470	470 mm X 160 mm Dikdörtgen Toroidal Akım Trafosu	1	4	1.800,00 $

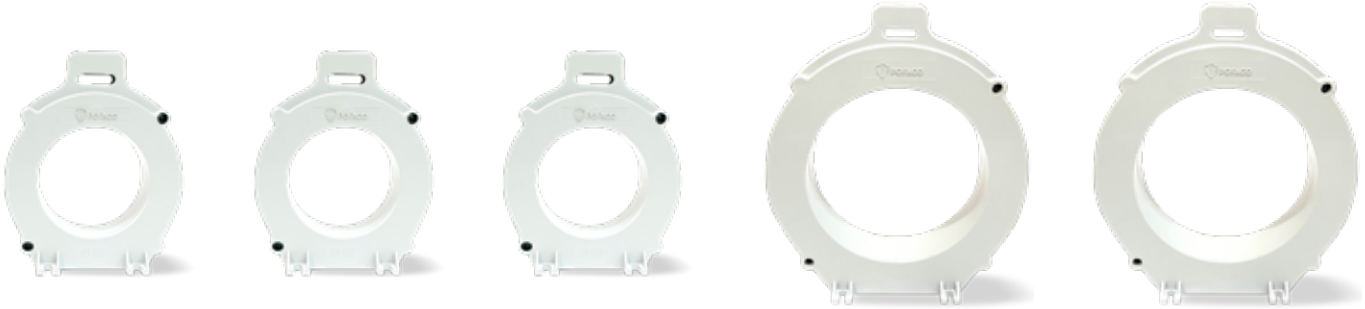

PF5Y Serisi Kaçak Akım Algılamalı Devre Kesiciler (3P+N, 100/300/500mA)



Kutup Sayısı	Anma Akımı (A)	Icu (kA)	Referans Kodu	Kutu Adet	Koli Adet	Liste Fiyatı Adet / USD
4 Kutup	40	50kA	PF5Y-4DL040B1MX	1	8	224,00 $
	50	50kA	PF5Y-4DL050B1MX	1	8	224,00 $
	63	50kA	PF5Y-4DL063B1MX	1	8	224,00 $
	80	50kA	PF5Y-4DL080B1MX	1	8	224,00 $
	100	50kA	PF5Y-4DL100B1MX	1	8	224,00 $
	125	50kA	PF5Y-4DL125B1MX	1	8	250,00 $
	160	50kA	PF5Y-4DN160B1MX	1	8	270,00 $
	200	50kA	PF5Y-4DN200B1MX	1	8	350,00 $
	250	50kA	PF5Y-4DN250B1MX	1	8	380,00 $
	315	70kA	PF5Y-4FP315B1MX	1	2	620,00 $
	400	70kA	PF5Y-4FP400B1MX	1	2	640,00 $
	500	70kA	PF5Y-4FR500B1MX	1	1	1.140,00 $
	630	70kA	PF5Y-4FR630B1MX	1	1	1.200,00 $

NOT: Tüm ürünler açtırma bobini monte edilmiş olarak kullanıma hazırdır.

PF5Y Seri Aksesuarlar

Referans Kodu	Açıklama	Kutu Adet	Koli Adet	Liste Fiyatı Adet / USD
PF5Y-XY101	Yardımcı kontak 40A-125A (Sol) 1A+1K	20	200	15,80 $
PF5Y-XY102	Yardımcı kontak 160A-250A (Sol) 1A+1K	20	200	18,80 $
PF5Y-XY103	Yardımcı kontak 315A-400A (Sol) 1A+1K	10	100	26,70 $
PF5Y-XY104	Yardımcı kontak 500A-630A (Sol) 1A+1K	10	100	29,30 $

PF6E Serisi 3 Kutuplu Kontaktörler (50-60Hz)





Anma Akımı (A)	Anma Gücü 380/400V kW	Referans Kodu	Voltaj	Yardım Kontak	Kutu Adet	Koli Adet	Liste Fiyatı Adet / USD
9	4 kW	PF6E-0911	220V	1NO 1NC	1	63	16,20 $
12	5,5 kW	PF6E-1211	220V	1NO 1NC	1	63	16,80 $
18	7,5 kW	PF6E-1811	220V	1NO 1NC	1	63	19,80 $
25	11 kW	PF6E-2511	220V	1NO 1NC	1	36	28,20 $
32	15 kW	PF6E-3211	220V	1NO 1NC	1	36	46,00 $
40	18,5 kW	PF6E-4011	220V	1NO 1NC	1	8	74,00 $
50	22 kW	PF6E-5011	220V	1NO 1NC	1	8	82,00 $
65	30 kW	PF6E-6511	220V	1NO 1NC	1	8	99,00 $
80	37 kW	PF6E-8011	220V	1NO 1NC	1	8	144,00 $
95	45 kW	PF6E-9511	220V	1NO 1NC	1	8	158,00 $
120	55 kW	PF6E-S120E7	100-250V	2NO 2NC	1	4	430,00 $
160	75 kW	PF6E-S160E7	100-250V	2NO 2NC	1	4	446,00 $
185	90 kW	PF6E-S185E7	100-250V	2NO 2NC	1	4	492,00 $
225	110 kW	PF6E-S225E7	100-250V	2NO 2NC	1	4	520,00 $
265	132 kW	PF6E-S265E7	100-250V	2NO 2NC	1	2	720,00 $
330	160 kW	PF6E-S330E7	100-250V	2NO 2NC	1	2	910,00 $
400	220 kW	PF6E-S400E7	100-250V	2NO 2NC	1	2	950,00 $
500	250 kW	PF6E-S500E7	100-250V	2NO 2NC	1	2	1.440,00 $
630	355 kW	PF6E-S630E7	100-250V	2NO 2NC	1	2	1.560,00 $

Not1: 120-630 A arası kontaktörler AC/DC 100-250V çalışabilmektedir.
Not2: 120-630 A arası kontaktörler için ayrıca yedek bobin satılmaktadır. (Bkz. sayfa 16)

PF6E Kontaktör Aksesuarları







Referans Kodu	Açıklama	Kutu Adet	Koli Adet	Liste Fiyatı Adet / USD
PF6E-X304	Üst Yardımcı Kontak 4NC (9-95A)	6	102	8,70 $
PF6E-X331	Üst Yardımcı Kontak 3NO+1NC (9-95A)	6	102	8,70 $
PF6E-X322	Üst Yardımcı Kontak 2NO+2NC (9-95A)	6	102	8,70 $
PF6E-X313	Üst Yardımcı Kontak 1NO+3NC (9-95A)	6	102	8,70 $
PF6E-X340	Üst Yardımcı Kontak 4NO (9-95A)	6	102	8,70 $
PF6E-X311	Üst Yardımcı Kontak 1NO+1NC (9-95A)	10	170	5,25 $
PF6E-X302	Üst Yardımcı Kontak 2NC (9-95A)	10	170	5,25 $
PF6E-X320	Üst Yardımcı Kontak 2NO (9-95A)	10	170	5,25 $
PF6E-X602	Yan Yardımcı Kontak 2NC (9-95A)	1	60	8,70 $
PF6E-X611	Yan Yardımcı Kontak 1NO+1NC (9-95A)	1	60	8,70 $
PF6E-X620	Yan Yardımcı Kontak 2NO (9-95A)	1	60	8,70 $
PF6E-XS411	Yan Yardımcı Kontak 1NO+1NC (120-630A)	1	60	5,25 $
PF6E-XS225E	Yedek Bobin 120A-225A AC/DC 100-250V 50/60Hz	1	12	128,00 $
PF6E-XS400E	Yedek Bobin 265-400A AC/DC 100-250V 50/60Hz	1	12	206,00 $
PF6E-XS630E	Yedek Bobin 500-630A AC/DC 100-250V 50/60Hz	1	12	307,00 $
PF6E-XK225	Mekanik Kilit 120-225A	1	60	8,50 $
PF6E-XK400	Mekanik Kilit 265-400A	1	40	9,70 $
PF6E-XK630	Mekanik Kilit 500-630A	1	20	10,30 $

PF7T Serisi Termik Röle

	Ayar Sahası	Referans Kodu	Kullanılacak Kontaktör	Kutu Adet	Koli Adet	Liste Fiyatı Adet / USD
	0,10-0,16A	PF7T-25P16	PF6E 9-18A	1	75	15,00 $
	0,16-0,25A	PF7T-25P25	PF6E 9-18A	1	75	15,00 $
	0,25-0,40A	PF7T-25P4	PF6E 9-18A	1	75	15,00 $
	0,40-0,63A	PF7T-25P63	PF6E 9-18A	1	75	15,00 $
	0,63-1,A	PF7T-251	PF6E 9-18A	1	75	15,00 $
	1-1,6A	PF7T-251P6	PF6E 9-18A	1	75	15,00 $
	1,6-2,5A	PF7T-252P5	PF6E 9-18A	1	75	15,00 $
	2,5-4A	PF7T-254	PF6E 9-18A	1	75	15,00 $
	4-6A	PF7T-256	PF6E 9-18A	1	75	15,00 $
	5,5-8A	PF7T-258	PF6E 9-18A	1	75	15,00 $
	7-10A	PF7T-2510	PF6E 9-18A	1	75	15,00 $
	9-13A	PF7T-2513	PF6E 9-18A	1	75	15,00 $
	12-18A	PF7T-2518	PF6E 9-18A	1	75	15,00 $
	17-25A	PF7T-2525	PF6E 9-18A	1	75	16,00 $
	23-32A	PF7T-3832	PF6E 40-93A	1	53	19,00 $
	30-40A	PF7T-3840	PF6E 40-93A	1	53	28,00 $
	37-50A	PF7T-9350	PF6E 40-93A	1	27	28,00 $
	48-65A	PF7T-9365	PF6E 40-93A	1	27	28,00 $
	55-70A	PF7T-9370	PF6E 40-93A	1	27	28,00 $
	63-80A	PF7T-9380	PF6E 40-93A	1	27	28,00 $
	80-93A	PF7T-9393	PF6E 40-93A	1	27	36,00 $
	90-115A	PF7T-185115	PF6E 115-185A	1	12	96,00 $
	105-135A	PF7T-105135	PF6E 115-185A	1	12	96,00 $
	120-150A	PF7T-185150	PF6E 115-185A	1	12	100,00 $
	130-160A	PF7T-185160	PF6E 115-185A	1	12	102,00 $
	150-185A	PF7T-185185	PF6E 115-185A	1	12	106,00 $
	145-200A	PF7T-630200	PF6E 200-630	1	2	195,00 $
	180-250A	PF7T-630250	PF6E 200-630	1	2	195,00 $
	230-320A	PF7T-630320	PF6E 200-630	1	2	195,00 $
	290-400A	PF7T-630400	PF6E 200-630	1	2	195,00 $
	350-480A	PF7T-630480	PF6E 200-630	1	2	240,00 $
	460-630A	PF7T-630630	PF6E 200-630	1	2	240,00 $

Termik Röle Aparatı

	Ayar Sahası	Kullanılacak Kontaktör	Kutu Adet	Koli Adet	Liste Fiyatı Adet / USD
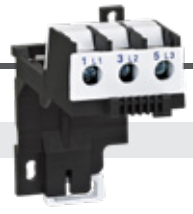	PF7T-D25J	PFT7-25 0,10-25A	1	60	3,50 $
	PF7T-D38J	PFT7-38 23-40A	1	40	5,30 $
	PF7T-D93J	PFT7-93 50-95A	1	20	10,70 $

PF6K Serisi 3 Kutup Mini Kontaktör (50Hz)

Anma Akımı In(A)	Anma Gücü 380/400V kW	Referans Kodu	Yardım Kontak	Kutu Adet	Koli Adet	Liste Fiyatı Adet / USD
6	2,2	PF6K-M0601	1NC	1	60	13,70 $
6	2,2	PF6K-M0610	1NO	1	60	13,70 $
9	4	PF6K-M0901	1NC	1	60	15,30 $
9	4	PF6K-M0910	1NO	1	60	15,30 $
12	5,5	PF6K-M1201	1NC	1	60	16,40 $
12	5,5	PF6K-M1210	1NO	1	60	16,40 $

Pano Tipi Otomatik Yangın Söndürücü

	Referans Kodu	Hacim	Kutu Adet	Koli Adet	Liste Fiyatı Adet / USD
	PF9-YG01	0,1m³	10	100	40,00 $

PF7 Serisi Motor Koruma Şalterleri



Anma Akımı (A)	Anma Gücü 380/400V kW	Referans Kodu	Koli Adet	Kutu Adet	Liste Fiyatı Adet / USD
0,63-1	0,25 kW	PF7-MK010	100	1	36,00 $
1-1,6	0,37 kW	PF7-MK016	35	1	36,00 $
1,6-2,5	0,75 kW	PF7-MK025	35	1	36,00 $
2,5-4	1,50 kW	PF7-MK040	35	1	36,00 $
4-6,3	2,20 kW	PF7-MK063	35	1	36,00 $
6-10	4,00 kW	PF7-MK100	35	1	36,00 $
9-14	5,50 kW	PF7-MK140	36	1	38,00 $
13-18	7,50 kW	PF7-MK180	36	1	38,00 $
17-23	9,00 kW	PF7-MK230	36	1	40,00 $
20-25	11,00 kW	PF7-MK250	37	1	40,00 $
24-32	15,00 kW	PF7-MK320	37	1	40,00 $
25-40	18,50 KW	PF7-MK400	78	1	142,00 $
40-63	22,00 KW	PF7-MK630	78	1	142,00 $
56-80	30,00 KW	PF7-MK800	78	1	142,00 $

Aksesuarlar

Referans Kodu	Açıklama	Kutu Adet	Koli Adet	Liste Fiyatı Adet / USD
PF7-MX111	Yardımcı Kontak(Üst)1NO-1NC Kontak (0,63-32A)	34	680	7,40 $
PF7-MX211	Yardımcı Kontak (Yan) 1NO-1NC Kontak (0,63-32A)	1	100	7,40 $
PF7-MX311	Yardımcı Kontak (Yan) 1NO-1NC Kontak (40-80A)	1	100	13,40 $



Yatay Tip Yük Ayırıcı

Referans Kodu	Anma Akım In (A)	Ebat	Kutu Adet	Koli Adet	Liste Fiyatı Adet / USD
PFC-SYA	160	00	1	15	34,00 $

Pofaco Yatay Tip Yük Ayırıcıları CE normlarına uygun olarak üretilmektedir. Gövde malzemesi 960°C ısıya dayanıklı termoplastik malzeme olup akım geçiren bölümler %99.9 saflıkta elektrolitik bakırdır.



NH00 Çift İndikatörlü Bıçaklı Sigortalar

Referans Kodu	Anma Akımı In (A)	Kesme Kap. (kA)	Kutu Adedi	Koli Adedi	Liste Fiyatı Adet / USD
PFC-NH16	16	100	10	120	5,50 $
PFC-NH25	25	100	10	120	5,50 $
PFC-NH32	32	100	10	120	5,50 $
PFC-NH40	40	100	10	120	5,50 $
PFC-NH50	50	100	10	120	5,50 $
PFC-NH63	63	100	10	120	5,50 $
PFC-NH80	80	100	10	120	5,50 $
PFC-NH100	100	100	10	120	5,50 $
PFC-NH125	125	100	10	120	5,50 $
PFC-NH160	160	100	10	120	5,50 $



Uzun (Şalter Tipi) Bimetal Kablo Pabucu

Referans Kodu	Kablo Kesiti (mm²)	Delik Çapı Ø	Kutu (Adet)	Koli (Adet)	Liste Fiyatı Adet / USD
PSB-08016	16 mm²	M8	80	480	4,20 $
PSB-08025	25 mm²	M8	80	480	4,20 $
PSB-08035	35 mm²	M8	80	480	4,20 $
PSB-08050	50 mm²	M8	60	360	5,80 $
PSB-08070	70 mm²	M8	60	360	5,80 $
PSB-08095	95 mm²	M8	60	360	5,80 $
PSB-10120	120 mm²	M10	30	180	7,70 $
PSB-10150	150 mm²	M10	30	180	7,70 $
PSB-10185	185 mm²	M10	15	90	13,00 $
PSB-10240	240 mm²	M10	15	90	13,00 $
PSB-10300	300 mm²	M10	15	90	19,00 $



SKP Kablo Pabucu (CU)

Referans Kodu	Kablo Kesiti (mm²)	Delik Çapı Ø	Kutu (Adet	Koli (Adet)	Liste Fiyatı Adet / USD
PSP-06010	10 mm²	M6	1,000	6.000	0,57 $
PSP-08016	16 mm²	M8	500	3.000	0,78 $
PSP-08025	25 mm²	M8	400	2.400	1,33 $
PSP-08035	35 mm²	M8	300	1.800	1,80 $
PSP-10050	50 mm²	M10	200	1.200	2,77 $
PSP-10070	70 mm²	M10	125	750	3,77 $
PSP-12095	95 mm²	M12	100	600	4,00 $
PSP-12120	120 mm²	M12	70	420	4,60 $
PSP-14150	150 mm²	M14	40	240	9,17 $
PSP-14185	185 mm²	M14	30	180	9,40 $
PSP-16240	240 mm²	M16	25	150	14,00 $
PSP-16300	300 mm²	M16	20	120	18,00 $



Sıkmalı Muf (CU)

Referans Kodu	Kablo Kesiti (mm²)	Kutu (Adet)	Koli (Adet)	Liste Fiyatı Adet / USD
PSM-00010	10 mm²	500	3.000	0,57 $
PSM-00016	16 mm²	500	3.000	0,81 $
PSM-00025	25 mm²	400	2.400	1,41 $
PSM-00035	35 mm²	300	1.800	1,88 $
PSM-00050	50 mm²	150	900	3,17 $
PSM-00070	70 mm²	125	750	4,33 $
PSM-00095	95 mm²	100	600	4,47 $
PSM-00120	120 mm²	70	420	6,13 $
PSM-00150	150 mm²	40	240	9,59 $
PSM-00185	185 mm²	30	180	11,38 $
PSM-00240	240 mm²	25	150	15,71 $

Kompanzasyon Grubu



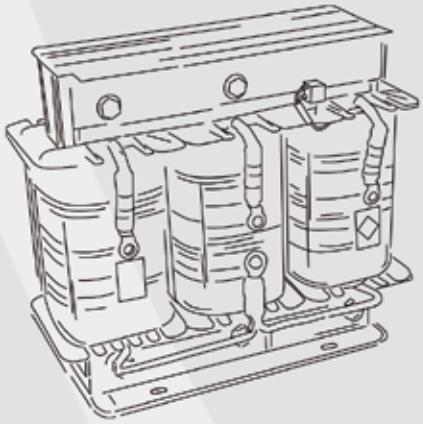



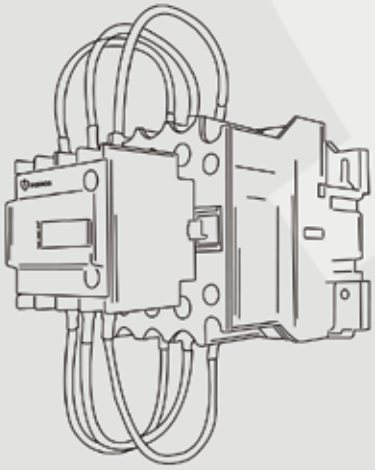

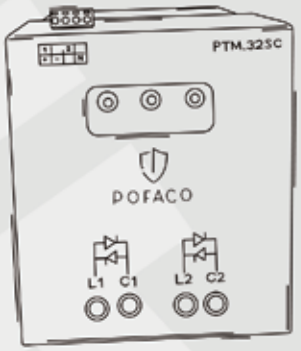

Silindir Tip Güç Kondansatörü

Alüminyum Silindir Tip Güç Kondansatörü Teknik Özellikler

Standart / Standard	:	IEC 60831–1&2
Tip / Type	:	MKP Silindir / Cylindrical
Güç Aralığı / Rated Reactive Power	:	0,25–50 kVAr Tek Ünite / Single Unit kVAr
Anma Gerilimi / Rated Voltage	:	230-830 Volt / Volts
Frekans / Rated Frequency	:	50/60 Hz
Maksimum Aşırı Gerilim U Max	:	V_R +%10 (24 saatte 8 saate kadar / up to 8 h in 24 h)
Maximum Over Voltage U Max	:	V_R +%15 (24 saatte 30 dakikaya kadar / up to 30 mins in 24 h)
		V_R +%20 (24 saatte 5 dakikaya kadar / up to 5 mins in 24 h)
		V_R +%30 (24 saatte 1 dakikaya kadar / up to 1 min in 24 h)
Dielektrik / Dielectric System	:	MPP Film–Kendini Onarabilen
		Metallized Polypropylene Film, Self-Healing
Aşırı Akım / Over Current	:	Up to 1,3 x I_R
		(Up to 1,5 x I_R including combined effect of harmonics,
		over voltage and capacitance)
		(1,5 x I_R 'e kadar harmoniklerin kombine etkisi,
		aşırı gerilim ve kapasitans dahil)
Kayıplar / Losses	:	0.5 Watt/kVAr
Koruma Sınıfı / Protection Class	:	IP 20
Soğutma / Cooling	:	Doğal Soğutma / Natural Air Cooled
Maksimum Yükseklik / Max Above Sea Level	:	4000 mt.
Kasa / Case	:	Alüminyum Kasa / Aluminium Case
Deşarj / Discharge Resistor	:	Dahili deşarj direnci 50 Voltun altına 60 sn'de düşer.
		Special Design International Discharge Resistance
		50 V in less than 60 sec.
Terminal / Terminals	:	16 mm Kablo Kesitine Uygun Ark Korumalı
		Çift ve Üç Yönlü Terminal
		Maz 16 mm Cable With Arc Protection
		Double Three Day Terminal
Uygulama / Execution	:	Dahili ve Harici / Indoor and Outdoor
Kullanım Ömrü / Life Expectancy	:	100,000 Saat/h 65 °C -130,000 Saat/h 55 °C
Darbe Akımı / Incrush Current	:	Up to 200 x I_R
Kapasite Toleransı / Toleranca On Capacitance	:	-%5 to +%10
Test Gerilimi Terminal / Test Voltage Terminal to Casing	:	2,15 x V_R , AC, 10 sn/sec
Test Gerilimi Kasa / Test Voltage Terminal to Casing	:	3000V_{AC} 10 sn/sec
Ortam Sıcaklığı / Temperature Category	:	-25 oC / 65 oC
Montaj Pozisyonu / Mounting Position	:	Yatay ve Dikey / Horizontally and Vertically
		Uzun ömür için dikey kullanılması tavsiye edilir.
		Vertical use is recommended for long life.
Maksimum Nem / Max Humidity	:	% 95
Montaj ve Topraklama / Grounding and Mounting	:	M12 Civata ile / With M12 Stud
		Koruma Özelliği / Protection Type
		Kuru tip aşırı basınçta açan, kendi kendini onarabilen
		Dry Typ, Self-Healing, Over Pressure
		Sensitive 3 Phase Disconnector
Emdirme / Impregnant	:	PCB İçermez Reçineli Koruma
		Non PCB, Biodegradable Oil Semi Soft Jelly From Resin
Şarj Deşarj Ömrü / Number Of Switching Operations	:	Imax: 5,000 switching per year according to IEC 60831–1&2

Silindir Tip Güç Kondansatörü



230V Monofaze Silindir Tip Kondansatör

Referans Kodu	kVAr@ 230V, 50Hz	kVAr@ 415V, 50Hz	kVAr@ 440V, 50Hz	Current (Amp)	Dia x Height (mm)	Koli Adet	Liste Fiyatı Adet / USD
P230025	0.25	0.81	0.91	1,08	63,5 x 95	50	14,00 $
P230050	0.50	1.63	1.83	2,16	63,5 x 95	50	14,50 $
P230100	1,00	3.26	3.66	4,32	63,5 x 95	50	16,00 $
P230150	1.50	4.88	5.49	6,48	63,5 x 95	50	21,00 $
P230250	2.50	8.14	9.15	10,8	63,5 x 130	50	28,00 $
P230500	5,00	16.28	18.30	21,6	63,5 x 203	16	68,00 $
P230750	7.50	24.33	27.35	32	75 x 230	16	102,00 $
P2301000	10	32.46	36.49	43,2	75 x 230	16	136,00 $

400V/440V Silindir Tip Kondansatör

Referans Kodu	kVAr@ 400V, 50Hz	kVAr@ 415V, 50Hz	kVAr@ 440V, 50Hz	Current (Amp)	ia x Height (mm)	Koli Adet	Liste Fiyatı Adet / USD
P400005	0.5	0.54	0.61	0,72	63,5 x 95	50	17,00 $
P400010	1.0	1.08	1.21	1,44	63,5 x 95	50	18,00 $
P400015	1.5	1.61	1.81	2,17	63,5 x 130	50	21,00 $
P400025	2.5	2.69	3.03	3,61	63,5 x 130	50	27,00 $
P400050	5.0	5.38	6.05	7,22	75 x 170	16	31,00 $
P400075	7.5	8.07	9.08	10,83	75 x 170	16	43,00 $
P400100	10.0	10.76	12.10	14,43	75 x 203	16	45,00 $
P400125	12.5	13.46	15.13	18,04	85 x 203	16	58,00 $
P400150	15.0	16.15	18.15	21,65	85 x 203	16	68,00 $
P400200	20.0	21.53	24.20	28,87	95 x 210	12	90,00 $
P400250	25.0	26.91	30.25	36,08	95 x 247	12	110,00 $
P400300	30.0	32.29	36.30	43,30	116 x 210	9	132,00 $
P400400	40.0	43.06	48.40	57,74	116 x 247	9	218,00 $
P400500	50.0	53.83	60.50	72,17	136 x 247	8	264,00 $



Silindir Tip Güç Kondansatörü



440V/450V/460V Super Heavy Duty Kondansatör

Referans Kodu	kVAr@ 440V, 50Hz	kVAr@ 450V, 50Hz	kVAr@ 460V, 50Hz	Current (Amp)	Dia x Height (mm)	Koli Adet	Liste Fiyatı Adet / USD
P440025	2.5	2.61	2.73	3.28	63 x 130	50	28,00 $
P440050	5	5.23	5.46	6.55	75 x 170	16	40,00 $
P440075	7.5	7.85	8.2	9.82	75 x 170	16	51,00 $
P440100	10	10.46	10.93	13.1	75 x 203	16	54,00 $
P440125	12.5	13.08	13.66	16.37	85 x 203	16	68,00 $
P440141	14.1	14.75	15.41	18.5	85 x 203	16	73,00 $
P440150	15	15.69	16.4	19.65	75 x 247	12	76,00 $
P440200	20	20.92	21.68	26.2	85 x 247	12	100,00 $
P440225	22.5	23.53	24.59	29.52	95 X 247	12	119,00 $
P440250	25	26.15	27.33	32.75	95 X 247	12	123,00 $
P440282	28.2	29.5	30.83	36.94	116 x 247	9	133,00 $
P440300	30	31.38	32.79	39.3	116 X 247	9	152,00 $

525V/480V Super Heavy Duty Kondansatör

Referans Kodu	kVAr@ 525V, 50	kVAr@ 480V, 50Hz	Current (Amp)	Dia x Height (mm)	Koli Adet	Liste Fiyatı Adet / USD
P525025	2,5	2,16	2,75	63x130	50	33,00 $
P525050	5	4.20	5,5	75 x 170	16	46,00 $
P525075	7.5	6.30	8,17	75 x 203	16	54,00 $
P525100	10	8.40	11	75 x 203	16	61,00 $
P525125	12.5	10.50	13,75	85 x 203	16	74,00 $
P525150	15	12.60	16,5	85 x 203	16	82,00 $
P525200	20	16.80	21,99	95 x 247	16	98,00 $
P525250	25	21,00	27,49	116 x 247	9	122,00 $
P525300	30	25.20	32,99	116 x 247	9	152,00 $
P525400	40	33.60	43,99	136 x 247	8	234,00 $
P525500	50	42,00	54,99	136 x 247	8	292,00 $



Silindir Tip Güç Kondansatörü



690V Super Heavy Duty Kondansatör

Referans Kodu	kVAr@ 690V, 50Hz	kVAr@ 525V, 50Hz	kVAr@ 480V, 50Hz	Current (Amp)	Dia x Height (mm)	Koli Adet	Liste Fiyatı Adet / USD
P690200	20	11,60	9,60	16,6	116 x 210	16	158,00 $
P690250	25	14,50	12,00	20,75	136 x 247	16	194,00 $
P690300	30	17,40	14,40	24,9	136 x 247	9	230,00 $
P690400	40	23,16	19,36	33.46	136 x 281	9	378,00 $
P690500	50	28,95	24,20	41.83	136 x 281	9	464,00 $



830V Super Heavy Duty Kondansatör

Referans Kodu	kVAr@ 830V, 50Hz	kVAr@ 750V, 50Hz	kVAr@ 690V, 50Hz	Current (Amp)	Dia x Height (mm)	Koli Adet	Liste Fiyatı Adet / USD
P830200	20	16,33	13,83	13,91	95 x 247	12	216,00 $
P830250	25	20,42	17,28	17,39	116 x 210	9	274,00 $
P830300	30	24,50	20,74	20,86	116 x 247	9	338,00 $
P830400	40	32,66	27,35	27,82	136 x 247	8	520,00 $
P830500	50	40,83	34,56	34,78	163 x 360	8	656,00 $

Kompanzasyon Kontaktörü

Referans Kodu	Güç kVar 400V	Güç kVar 230V	İşletme Akımı (400V)	Yardımcı Kontak	Kutu (Adet)	Koli (Adet)	Liste Fiyatı Adet / USD
PFK-2,5	2.50	1.50	3.60	1NO+1NC	1	20	34,00 $
PFK-5	5,00	3,00	7.20	1NO+1NC	1	20	36,00 $
PFK-10	10,00	5,00	14.40	1NO+1NC	1	20	47,00 $
PFK-15	15,00	8,00	22,00	1NO+1NC	1	16	57,00 $
PFK-20	20,00	10,00	29,00	1NO+1NC	1	16	63,00 $
PFK-25	25,00	15,00	36,00	1NO+1NC	1	16	100,00 $
PFK-30	30,00	20,00	43,00	1NO+1NC	1	8	125,00 $
PFK-40	40,00	25,00	58,00	1NO+2NC	1	8	200,00 $
PFK-50	50,00	30,00	72,00	1NO+2NC	1	8	220,00 $
PFK-60	60,00	35,00	87,00	1NO+2NC	1	8	240,00 $

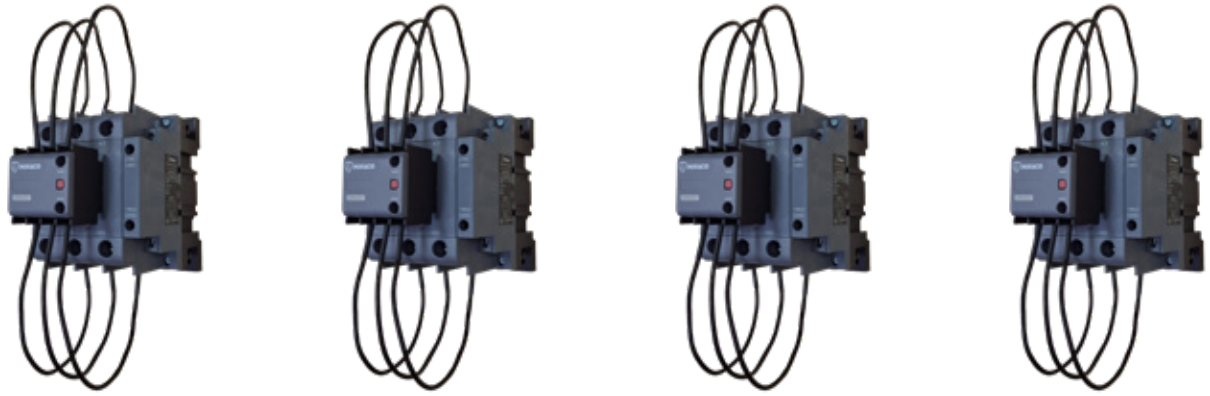

Kompanzasyon kontaktörünün kullanım sebepleri:
Bilindiği gibi kondansatörler ilk devreye alınma anında 1 ile 15 kHz arasında yüksek frekans ve anma akımının onlarca katına çıkabilen, çok kısa süreli yüksek akımlara sebep olurlar. Bu akımları sınırlamak için kondansatörün bağlandığı her üç faza da endüktans (şok bobini) ilave edilebilir. Ancak pratik olarak bu işlem zor olduğu için sadece bu amaç için dizayn edilen kompanzasyon kontaktörleri kullanılır. Bu sayede kontaktörün ömrü normal kontaktöre göre %100 artacaktır. Örnek vermek gerekirse normal kontaktörlerin maksimum yükte elektriksel ömürleri 100,000 ise, kompanzasyon kontaktörlerinin ömrü 200,000'dir.

Çalışma Prensibi:
Kompanzasyon kontaktörlerin çalışma prensibi şöyledir, Kontaktör bobini enerjilendiği zaman, ilk olarak geçiş bloğunun kontakları kapanır. Kondansatörün ilk kalkış akımı bu kontakların üzerinden geçtikten ortalama 3,5 ms sonra geçiş bloğunun kontakları açılır ve kondansatörlerin nominal akımını ana kontaklar taşır.



SVC Reaktif Güç Kontrol Röleleri

Referans Kodu	Açıklama	Boyut (mm)	Liste Fiyatı Adet / USD	Kademe Sayısı	GES Uyumu	3 Faz 3 Akım	Tek Faz Kondansatör	İki Faz Kondansatör	Faz Kondansatör	Tek Faz Şönt Reaktör	İki Faz Şönt Reaktör	Faz Şönt Reaktör	Gerilim (V), Akım (I)	Güç Faktörü (Pf	Cos ϕ	TCR	Jeneratör Modu	Alarm Durumu	2.- 61. Harmonik (V-I)	2.- 31. Harmonik (V-I)	Saat - Tarih	Röle Çıkış (Alarm)	Grafik Gösterim	Pano Sıcaklık Kontrol	Aktif Güç (W)	Reaktif Güç (VAr)	Aktif Enerji (kWh)	Reaktif Enerji (kVArh)	% THD I	% THD V	Güç Akış Grafiği	RS 485 Haberleşme
PFC-12SVC	12 Kademeli SVC'li Reaktif Güç Kontrol Rölesi	144 x 144	315,00 $	12+SVC		●	●	●	●	●	●	●	●	●	●	●	●	●	●	●	●			●	●	●	●	●	●	●	●	●
PFC-18SVC	18 Kademeli SVC'li Reaktif Güç Kontrol Rölesi	144 x 144	390,00 $	18+SVC		●	●	●	●	●	●	●	●	●	●	●	●	●	●	●	●			●	●	●	●	●	●	●	●	●
PFC-12SG	12 Kademeli SVC'li GES Uyumlu Reaktif Güç Kontrol Rölesi	144 x 144	340,00 $	12+SVC	●	●	●	●	●	●	●	●	●	●	●	●	●	●	●	●	●			●	●	●	●	●	●	●	●	●
PFC-18SG	18 Kademeli SVC'li GES Uyumlu Reaktif Güç Kontrol Rölesi	144 x 144	420,00 $	18+SVC	●	●	●	●	●	●	●	●	●	●	●	●	●	●	●	●	●			●	●	●	●	●	●	●	●	●



SVC İçin Endüktif Yük Sürücüleri

Referans Kodu	Açıklama	Çalışma Gerilimi	Boyut (mm)	Fiyat	Kullanılacak Kablo Kesiti	Kullanılacak Maksimum Sigorta Akımı	ModBus Arayüzü	Mikro İşlemci Tabanlı	Manuel Test
PFC-05ES	5 kVAr Endüktif Yük Sürücü	85-260 V AC	102 x 130 x 101 mm	225,00 $	2,5 mm²	16 A	●	●	●
PFC-10ES	10 kVAr Endüktif Yük Sürücü	85-260 V AC	170 x 134 x 123 mm	317,00 $	10 mm²	25 A	●	●	●
PFC-20ES	20 kVAr Endüktif Yük Sürücü	85-260 V AC	170 x 130 x 140 mm	420,00 $	16 mm²	63 A	●	●	●
PFC-30ES	30 kVAr Endüktif Yük Sürücü	85-260 V AC	170 x 130 x 140 mm	498,00 $	35 mm²	100 A	●	●	●
PFC-50ES	50 kVAr Endüktif Yük Sürücü	85-260 V AC	170 x 130 x 140 mm	720,00 $	35 mm²	125 A	●	●	●



Şebeke Analizörü

Referans Kodu	Açıklama	Liste Fiyatı Adet / USD	3 x Gerilim (Faz-Nötr V)	3 x Gerilim (Faz-Faz V)	3 x Akım (A)	3 x Frekans (Hz)	3 x Cos ϕ	Güç Faktörü (PF1, PF2, PF3)	Aktif Güç (P1, P2, P3, PΣ)	Reaktif Güç (Q1, Q2, Q3, QΣ)	Görünür Güç (S1, S2, S3, SΣ)	Demandlar	Maksimum Değerler (Max)	Minimum Değerler (Min)	Ortalama Değerler (Mean)	Akım-Gerilim Düzensizliği	% THD I	% THD V	2.-31. Harmonik (V-I)	2.-55.Harmonik (V-I)	2.-63.Harmonik (V-I)	RS-485 Haberleşme	Nötr Akım Ölçümü	1 Dijital Giriş	Röle 1 Çıkış	Röle 2 Çıkış	Pals Çıkış	Olay Kaydı	Alarm Durumu (Kayıtlara Bağlı)	7 Segment LED Ekran	3.7" Cam LCD	128 x 64 Grafik LCD	53 x31,5 LCD	Saat / Tarih	96x96 mm Pano Tipi	Ray Tipi
PFC-EA	96*96 Enerji Analizörü Haberleşmeli	162,00 $	●	●	●	●	●	●	●	●	●	●	●	●	●	●	●	●	●	●		●		●		●			●						●	



Multimetre

Referans Kodu	Açıklama	Liste Fiyatı Adet / USD	3 x Gerilim (Faz-Nötr-V)	3 x Gerilim (Faz-Faz-V)	3 x Akım (A)	3 x Frekans (Hz)	Görünür Güç	RS-485 Haberleşme	3.7" Cam LCD	16x9 mm Led Display	18x9 mm Led Display	18x7.2 mm Led Display	Yüksek-Düşük Gerilim Koruma	Yüksek-Düşük Akım Koruma	Faz Sırası	Faz Sırası Koruma	Gerilim Asimetri Koruma	Akım Asimetri Koruma	Demeraj Zamanı	Demeraj Çarpanı	Yüksek-Düşük Frekans Koruma	X/5	CT-120	CT-300	Kontak Çıkışı	Pano Tip (96 x 96)	Pano Tip (72 x 72)	Ray Tipi (DIN)
PFC-MM	96*96 Dijital Multimetre	88,00 $	●	●	●	●					●				●								●				●	

XLPE Kablo Tipi Akım Trafoları



Ürün Kodu	Açıklama	İç Ölçü	VA	AKIM	Liste Fiyatı Adet / USD
PFC-OG040	40/1 OG Toroid Akım Trafosu	68 mm	1,25	40	190,00 $
PFC-OG100	100/5 OG Toroid Akım Trafosu	68 mm	5	100	190,00 $

NOT: Orta Gerilim Akım Trafoları, Sadece XLPE Kablosu ile kullanılır.



Statik Kontaktör

Referans Kodu	Açıklama	Çalışma Gerilimi	Tristör Modülü	Kutu (Adet)	Liste Fiyatı Adet / USD
PTM-1S05	3x1,6 kVAr Kapasitif Statik Kontaktör	230/400	3	1	260,00 $
PTM-1S15	3x5 kVAr Kapasitif Statik Kontaktör	230/400	3	1	490,00 $
PTM-1S45	3x15 kVAr Kapasitif Statik Kontaktör	230/400	2	1	590,00 $
PTM-3S05	5 kVAr Kapasitif Statik Kontaktör	400	2	1	275,00 $
PTM-3S10	10 kVAr Kapasitif Statik Kontaktör	400	2	1	432,00 $
PTM-3S15	15 kVAr Kapasitif Statik Kontaktör	400	2	1	450,00 $
PTM-3S25	25 kVAr Kapasitif Statik Kontaktör	400	2	1	470,00 $
PTM-3S30	30 kVAr Kapasitif Statik Kontaktör	400	2	1	510,00 $
PTM-3S50	50 kVAr Kapasitif Statik Kontaktör	400	2	1	550,00 $

Monofaze Şönt Reaktörü





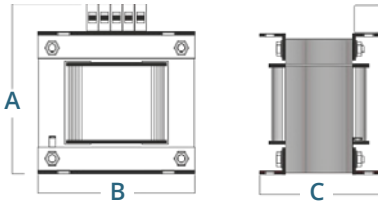

E-I Tipi Saclı Reaktör

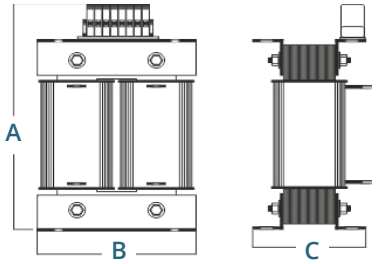

U-I Tipi Saclı Reaktör

Referans Kodu	Güç (kVAr)	Sac Tipi	A	B	C	Ln (mH)	Akım (A)	Ağırlık (kg)	Liste Fiyatı Adet / USD
PMR-0,1	0,1	E-I	87	84	67	1690,0	0,4	1,5	60,00 $
PMR-0,15	0,15	E-I	87	84	80	1125,0	0,7	1,7	63,00 $
PMR-0,2	0,2	E-I	98	96	81	845,0	0,9	2,3	65,00 $
PMR-0,25	0,25	E-I	98	96	81	676,0	1,1	2,5	67,00 $
PMR-0,3	0,3	E-I	98	96	81	563,0	1,3	2,7	74,00 $
PMR-0,4	0,4	E-I	98	96	95	423,0	1,7	3,2	78,00 $
PMR-0,5	0,5	E-I	120	120	77	338,0	2,2	3,1	80,00 $
PMR-0,75	0,75	E-I	120	120	100	225,0	3,3	5,1	86,00 $
PMR-1	1	E-I	145	150	100	169,0	4,4	6,3	94,00 $
PMR-1,5	1,5	E-I	145	150	120	113,0	6,5	8,2	102,00 $
PMR-2	2	E-I	185	192	120	84,5	8,7	12,3	165,00 $
PMR-2,5	2,5	E-I	185	192	120	67,6	10,9	12,5	170,00 $
PMR-3	3	E-I	185	192	145	56,3	13	17,5	175,00 $
PMR-3,3	3,3	E-I	185	192	145	48,3	15,2	20,5	260,00 $
PMR-5	5	E-I	185	192	210	33,8	21,7	30,5	320,00 $
PMR-6,67	6,67	E-I	240	180	360	24,1	30,4	30,5	370,00 $
PMR-7,50	7,50	U-I	240	180	360	22,5	32,6	33	400,00 $
PMR-10	10	U-I	240	180	360	16,9	43,5	37,6	460,00 $
PMR-15	15	U-I	280	210	410	11,3	65,2	48,7	710,00 $
PMR-20	20	U-I	320	210	400	8,42	87	57,5	940,00 $

Kademeli Monofaze Şönt Reaktörü

Referans Kodu	Ürün Kodu	Liste Fiyatı Adet / US
PKMR-0.1/0.5	0.1-0.2-0.3-0.4-0.5 kVAr	290,00 $
PKMR-0.3/0.5	0.3-0.4-0.5 kVAr	276,00 $
PKMR-0.25/0.75	0.25-0.50-0.75 kVAr	300,00 $
PKMR-0.6/1	0.6-0.7-0.8-0.9-1 kVAr	310,00 $
PKMR-0.25/1	0.25-0.50-0.75-1 kVAr	308,00 $
PKMR-1.1/1.5	1.1-1.2-1.3-1.4-1.5 kVAr	500,00 $



Trifaze Şönt Reaktörleri

Referans Kodu	Güç (kVAr)	TİP	A	B	C	Ln (mH)	Akım (A)	Ağırlık (kg)	Liste Fiyatı Adet / USD
PTR-0,25	0,25	TİP1	145	125	125	2040	0,36	2,3	138,00 $
PTR-0,50	0,5	TİP1	145	125	125	1020	0,72	3	156,00 $
PTR-1	1	TİP1	152	150	150	505	1,44	7,8	190,00 $
PTR-1,5	1,5	TİP1	152	150	150	336	2,17	9,5	207,00 $
PTR-2	2	TİP1	225	200	200	255	2,89	11,6	275,00 $
PTR-2,5	2,5	TİP1	225	200	200	202	3,61	11,9	283,00 $
PTR-3	3	TİP1	225	200	200	170	4,33	16,7	430,00 $
PTR-5	5	TİP1	275	250	250	101	7,22	30,5	445,00 $
PTR-7,5	7,5	TİP1	315	250	250	68	10,83	32	550,00 $
PTR-10	10	TİP1	360	300	300	51	14,43	44	640,00 $
PTR-12,5	12,5	TİP1	360	300	300	41	18,10	55	690,00 $
PTR-15	15	TİP2	350	350	350	34	21,65	63	950,00 $
PTR-20	20	TİP2	350	350	350	25,5	28,87	81	1.120,00 $
PTR-25	25	TİP2	405	405	400	20,4	36,09	102	1.240,00 $
PTR-30	30	TİP2	405	405	400	16,8	43,30	125	1.470,00 $
PTR-40	40	TİP2	405	405	400	12,63	57,80	141	2.210,00 $
PTR-50	50	TİP2	510	510	500	10,2	72,20	180	2.540,00 $



Tip-1

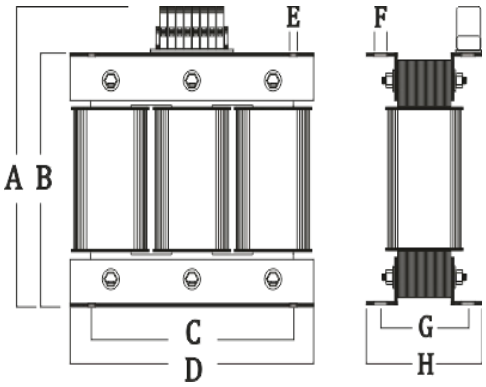

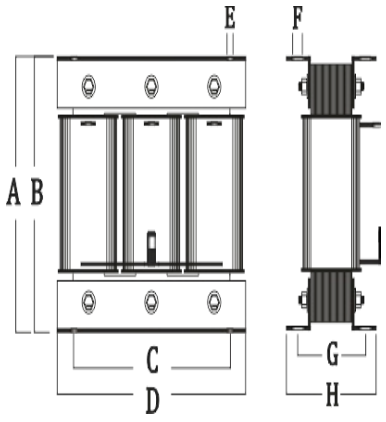

Tip-2

Trifaze Harmonik Filtre 400 AC 189-Hz P=%7





Tip-1

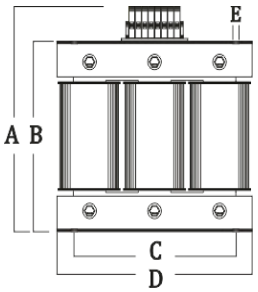

Tip-2

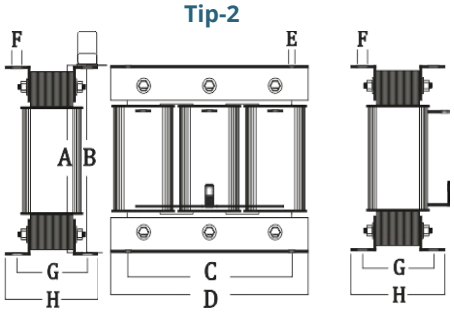

Referans Kodu	Güç (kVAr)	Tip	A	B	C	Ln (mH)	I rms (A)	I lin (A)	Ağırlık (kg)	Liste Fiyatı Adet / USD
PTH-0,50	0,5	TİP1	120	100	74	76,80	0,8	1,0	1,4	75,00 $
PTH-1	1	TİP1	120	100	74	38,40	1,6	2,1	1,45	78,00 $
PTH-1,5	1,5	TİP1	120	100	74	25,60	2,4	3,1	1,52	82,00 $
PTH-2,5	2,5	TİP1	120	100	74	15,36	4,0	5,2	2,2	85,00 $
PTH-3	3	TİP1	120	100	74	12,80	4,8	6,2	2,4	90,00 $
PTH-4	4	TİP1	145	125	80	9,60	6,4	8,3	3,3	95,00 $
PTH-5	5	TİP1	145	125	80	7,68	7,9	10,3	3,52	102,00 $
PTH-6,25	6,25	TİP1	145	125	80	6,14	9,9	12,9	4,4	105,00 $
PTH-7,50	7,5	TİP1	145	125	80	5,12	11,9	15,5	4,54	156,00 $
PTH-10	10	TİP1	175	150	90	3,84	15,9	20,6	5,7	172,00 $
PTH-12,5	12,5	TİP1	175	150	90	3,07	19,9	25,8	5,8	190,00 $
PTH-15	15	TİP1	175	150	90	2,56	23,8	31,0	6,3	210,00 $
PTH-20	20	TİP2	200	200	120	1,92	31,8	41,3	11,25	225,00 $
PTH-25	25	TİP2	200	200	120	1,54	39,7	51,6	11,5	240,00 $
PTH-30	30	TİP2	200	200	120	1,28	47,6	61,9	14,25	250,00 $
PTH-35,60	35,6	TİP2	235	235	170	1,07	54,2	70,0	16	270,00 $
PTH-40	40	TİP2	235	235	170	0,96	57,7	75,0	17,1	275,00 $
PTH-45	45	TİP2	235	235	170	0,85	65,5	85,2	18,3	280,00 $
PTH-50	50	TİP2	235	235	170	0,77	65,5	85,2	18,3	290,00 $
PTH-54	54	TİP2	250	250	160	0,71	85,0	105,0	25	330,00 $
PTH-60	60	TİP2	250	250	160	0,64	105,0	125,0	31,5	335,00 $
PTH-66,7	66,7	TİP2	250	250	160	0,57	101,6	125,0	32	390,00 $
PTH-70	70	TİP2	250	250	160	0,50	105,0	155,0	33,5	400,00 $
PTH-75	75	TİP2	250	250	160	0,51	105,0	160,0	33,5	410,00 $
PTH-80	80	TİP2	300	300	200	0,48	127,0	165,0	40,5	440,00 $
PTH-90	90	TİP2	300	300	200	0,43	142,9	186,0	42,5	480,00 $
PTH-94	94	TİP2	300	300	200	0,38	158,0	206,0	45	490,00 $
PTH-100	100	TİP2	300	300	200	0,38	158,0	206,0	45	510,00 $
PTH-111	111	TİP2	300	300	200	0,38	158,0	206,0	45	570,00 $

- Harmonik Ölçüm Raporuna Uygun Harmonik Filtre Kullanılması Gerekmektedir.
- Ürünlerimiz Standart Olarak Alüminyum Sargılı Üretilmektedir.
  Talebiniz Doğrultusunda Bakır Sargılı Olarak Üretim Yapılmaktadır.
- **Kondansatör seçimine ugun olarak 215 hz P= %5,41, 134 hz P=%14 olarak Alüminyum Sargılı ve Bakır Sargılı Olarak Üretim Yapılmaktadır.**
- Ürün Seçimini Kondansatöre Uygun Olarak Pofaco Teknik Servis Biriminden ve Satış Temsilcisinden Destek Alabilirsiniz.

Monofaze Harmonik Filtre 230 V 189-Hz P=%7

Referans Kodu	Güç (kVAr)	A	B	C	Ln (mH)	Akım (A)	Ağırlık (kg)	Liste Fiyatı Adet / USD
PMH-0.4	0,40	82	76	55	31,8	1,74	0,9	38,00 $
PMH-0.55	0,55	82	76	55	23,1	2,39	0,95	42,00 $
PMH-0.83	0,83	88	84	65	15,3	3,61	1,3	50,00 $
PMH-1	1	88	84	65	12,7	4,35	1,4	52,00 $
PMH-1.5	1,5	88	84	79	8,5	6,52	2	57,00 $
PMH-2	2	88	84	87	6,4	8,70	2,5	62,00 $
PMH-2.5	2,5	100	96	86	5,1	10,87	2,7	69,00 $
PMH-3	3	100	96	97	4,2	13,04	3,1	76,00 $
PMH-4	4	122	120	100	3,2	17,39	4	114,00 $
PMH-5	5	122	120	110	2,5	21,74	4,7	122,00 $
PMH-7.50	7,50	148	150	85	1,7	32,61	6,7	158,00 $
PMH-10	10	148	150	97	1,3	43,48	7,2	200,00 $



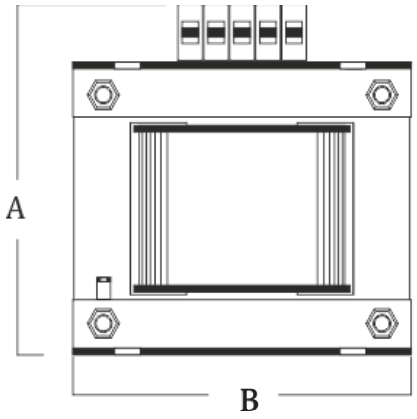

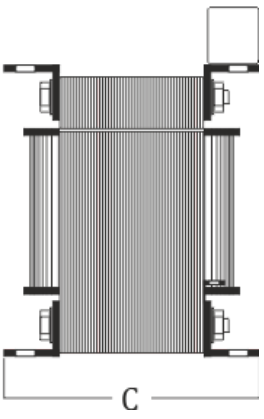

- Harmonik Ölçüm Raporuna Uygun Harmonik Filtre Kullanılması Gerekmektedir
- Ürünlerimiz Standart Olarak Alüminyum Sargılı Üretilmektedir.
  Talebiniz Doğrultusunda Bakır Sargılı Olarak Üretim Yapılmaktadır.
- Ürün Seçimini Kondansatöre Uygun Olarak Pofaco Teknik Servis Biriminden ve Satış Temsilcisinden Destek Alabilirsiniz.

Belgeler


T.C.
TÜRK PATENT ve MARKA KURUMU
MARKA TESCİL BELGESİ
POFACO
TURK PATENT


Statement of Conformation
CE

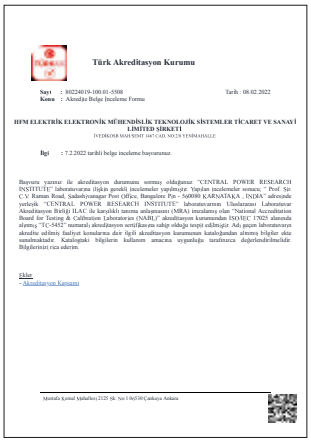
Türk Akreditasyon Kurumu

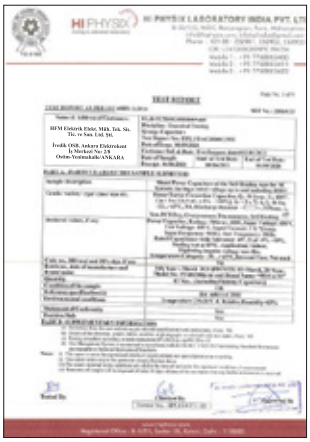
HI PHYSIC LABORATORY INDIA PVT. LTD.
TEST REPORT

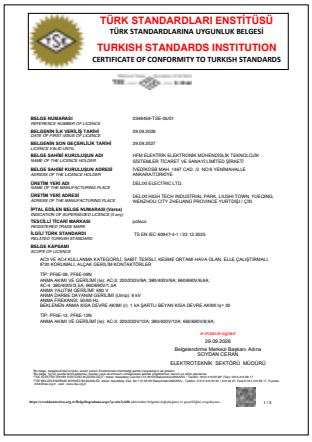
TÜRK STANDARDLARI ENSTİTÜSÜ
TÜRK STANDARDLARINA UYGUNLUK BELGESİ
TURKISH STANDARDS INSTITUTION
CERTIFICATE OF CONFORMITY TO TURKISH STANDARDS
pofaco
ELEKTROTEKNİK SEKTÖRÜ MÜDÜRÜ


CERTIFICATE
of Conformity
Low Voltage Directive (EU) 2014/35
TÜV Rheinland LGA Products GmbH - Tillystraße 2 - 90431 Nürnberg
TÜVRheinland
Precisely Right.


TÜRK STANDARDLARI ENSTİTÜSÜ
TÜRK STANDARDLARINA UYGUNLUK BELGESİ
TURKISH STANDARDS INSTITUTION
CERTIFICATE OF CONFORMITY TO TURKISH STANDARDS
pofaco
SAKARYA BELGELENDİRME MÜDÜRÜ V.


TÜRK STANDARDLARI ENSTİTÜSÜ
TÜRK STANDARDLARINA UYGUNLUK BELGESİ
TURKISH STANDARDS INSTITUTION
CERTIFICATE OF CONFORMITY TO TURKISH STANDARDS
pofaco
ELEKTROTEKNİK SEKTÖRÜ MÜDÜRÜ

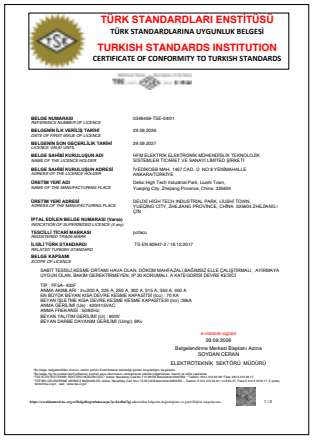
TÜRK STANDARDLARI ENSTİTÜSÜ
TÜRK STANDARDLARINA UYGUNLUK BELGESİ
TURKISH STANDARDS INSTITUTION
CERTIFICATE OF CONFORMITY TO TURKISH STANDARDS
pofaco
ELEKTROTEKNİK SEKTÖRÜ MÜDÜRÜ


TÜRK STANDARDLARI ENSTİTÜSÜ
TÜRK STANDARDLARINA UYGUNLUK BELGESİ
TURKISH STANDARDS INSTITUTION
CERTIFICATE OF CONFORMITY TO TURKISH STANDARDS
pofaco
SAKARYA BELGELENDİRME MÜDÜRÜ V.

Belgeler


DECLARATION OF COMFORMITY
UYGUNLUK BEYANI
POFACO.


DECLARATION OF COMFORMITY
UYGUNLUK BEYANI
POFACO.


DECLARATION OF COMFORMITY
UYGUNLUK BEYANI
POFACO.

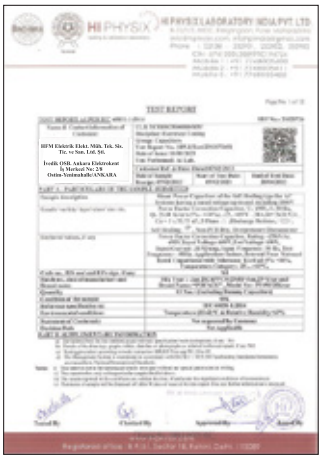
HI PHYSIX LABORATORY INDIA PVT. LTD.
TEST REPORT


POFACO.
EC Declaration of Conformity


POFACO.
EC Declaration of Conformity


POFACO.
EC Declaration of Conformity

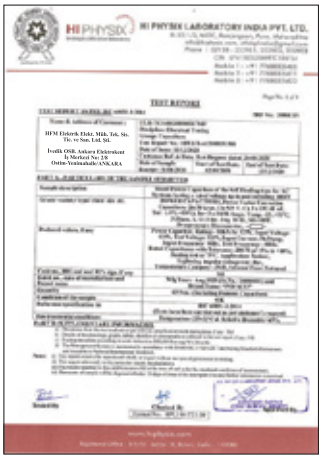
HI PHYSIX LABORATORY INDIA PVT. LTD.
TEST REPORT

Belgeler

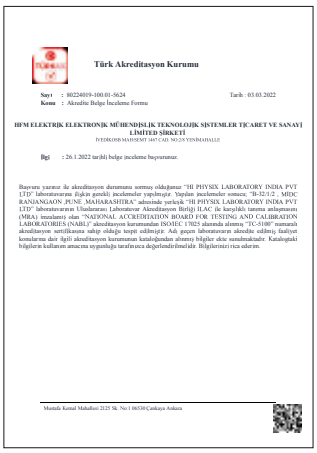

Türk Akreditasyon Kurumu

Sayı : 80224019-100.01-5624 Tarih : 03.03.2022
Konu : Akredite Belge İnceleme Formu

HFM ELEKTRİK ELEKTRONİK MÜHENDİSLİK TEKNOLOJİK ŞİSTEMLER TİCARET VE SANAYİ LİMİTED ŞİRKETİ
İYEDİKOSS MAHSEMT 1847 CAD. NO:28 YENİMAHALLE

Bgi : 26.1.2022 tarihli belge inceleme başvurumuz.

Başvuru yazınız ile akreditasyon durumunu sormuş olduğunuz "HI PHYSIX LABORATORY INDIA PVT LTD" laboratoruruna ilişkin gerekli incelemeler yapılmıştır. Yapılan incelemeler sonucu; "B-32/1/2 , MIDC RANJANGAON ,PUNE ,MAHARASHTRA" adresinde yerleşik "HI PHYSIX LABORATORY INDIA PVT LTD" laboratoruruna Uluslararası Laboratoruar Akreditasyon Birliği ILAC ile karşılıklı tanıma anlaşmasını (MRA) imzalamış olan "NATIONAL ACCREDITATION BOARD FOR TESTING AND CALIBRATION LABORATORIES (NABL)" akreditasyon kurumundan ISO/IEC 17025 alanında alınmış "TC-5100" numarak akreditasyon sertifikasına sahip olduğu tespit edilmiştir. Adı geçen laboratoruarın akredite edilmiş faaliyet konularına dair ilgili akreditasyon kurumunun katalogundan alınmış bilgiler ekte sunulmaktadır. Katalogtaki bilgilerin kullanım amacına uygunluğu tarafınıza değerlendirilmelidir. Bilgilerinizi rica ederim.

Mustafa Kemal Mahallesi 2025 Sk. No:1 06530 Çankaya Ankara



CERTIFICATE

POFACO ELEKTRİK ELEKTRONİK SANAYİ TİCARET ANONİM ŞİRKETİ

ISO 45001:2018



CERTIFICATE

POFACO ELEKTRİK ELEKTRONİK SANAYİ TİCARET ANONİM ŞİRKETİ

ISO 14001:2015



CERTIFICATE

POFACO ELEKTRİK ELEKTRONİK SANAYİ TİCARET ANONİM ŞİRKETİ

ISO 9001:2015



CERTIFICATE

Uluslararası Belgelendirme



CERTIFICATE

Uluslararası Belgelendirme



POFACO.

EC Declaration of Conformity



DECLARATION OF COMFORMITY

UYGUNLUK BEYANI

POFACO.

Referanslar

















































POFACO

Gücü Kontrol Eder!



POFACO

@pofacocapacitors
@pofacocapacitors
POFACO Elektrik Elektronik Sanayi Ticaret A.Ş

POFACO Elektrik Elektronik San. Tic. A.Ş.
İvedik OSB 1467. Cad. Elektrokent İş Merkezi
No: 2/8 Ostim, Yenimahalle/ANKARA
T : 0312 395 25 45 F: 0312 395 25 85

www.pofaco.com